Ⓢ高ナット

材質 S45C 熱処理品

スタットボルトの継ぎ手等に最適です。
繰り返しの締め付けにも耐えられます。

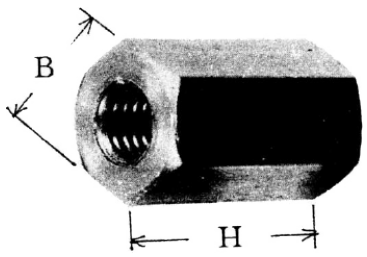

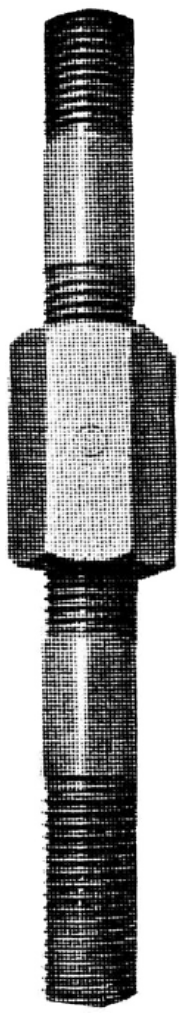

ねじの呼び	M6	M8	M10	M12	M12	M14	M16	M16	M16	M18	
ピッチ	1	1.25	1.5	1.75	1.75	2	2	2	2	2.5	
対辺 B	10	13	17	19	21	22	24	26	32	27	
厚み H	20	20	20	20	20	20	20	25	20	25	
	30	~~*30==~~	25	25	30	25	25	30	25	30	
	*40	~~*40==~~	30	30	40	30	30	40	30	40	
	*50	50	35	35	50	*35	35	50	35	50	
			40	40		40	40		40		
			50	50		50	50		50		
							60				
							70				
							80				
							~~100==~~				

ねじの呼び	M20	M20	M20	M22	M24	M24	M27	M30	M33	M36	M42
ピッチ	2.5	2.5	2.5	2.5	3	3	3	3.5	3.5	4	4.5
対辺 B	30	32	41	32	36	41	41	46	50	55	65
厚み H	*25	25	20	30	30	30	~~*40==~~	40	40	~~=50==~~	~~*80==~~
	30	30	30	~~*35==~~	35	40	50	50	50	~~*60==~~	100
	35	~~=40==~~	40	40	*36	50	~~*60==~~	60	60	~~=80==~~	
	40	~~=50==~~	50	50	40		~~*70==~~	70		~~*100==~~	
	45				50			100			
	50				60						
	60				80						
	~~*70==~~				100						
	80										
	*100										

ねじの呼び	W1/2	W5/8	W3/4	W7/8	W1”	
ピッチ	12	11	10	9	8	
対辺 B	21	26	32	35	41	
厚み H	*20	30	30	*30	*30	
	30	50	40	40	40	
	*40		50	50	50	
	50					

［注文例］高ナット M24 x 30H x 36B

［納期］即納

*は製造中止品で在庫限りとなります。

===== 印は廃番となりました。

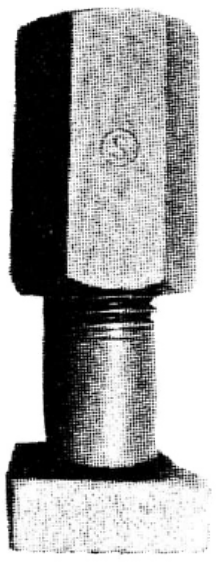

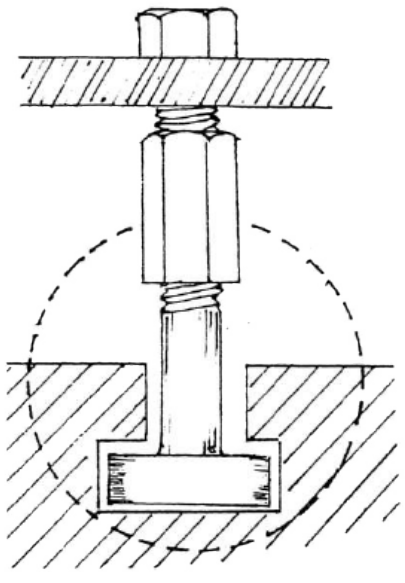

プレスボルトに高ナットを組合わせれば
Tスロットナットとして利用できます。